СИСТЕМА БЕЗПЕКИ «VSS» (VERES SAFETY SYSTEM)*

Дане кріплення захистить виріб від падіння, а також забезпечить безпеку Вам та Вашій дитині.
Щоб запобігти падінню виробу, для безпеки дитини, прикріпіть ремінець до стіни (як показано на мал. 6). Для цього:
1. Витягніть верхню шухляду комода.
2. До лівої бічної стінки комода за допомогою хрестоподібної викрутки прикрутіть ремінець (сторона А) шурупами 4*16. Попередньо відступіть від задньої стінки 10 см (мал. 1).
3. Просвердліть за допомогою дрелі отвір на 15 мм в задній стінці комода. Попередньо відступіть від лівого краю 20 мм (мал. 2).

***СИСТЕМА БЕЗПЕКИ ВЕРЕС**

СИСТЕМА БЕЗОПАСНОСТИ «VSS» (VERES SAFETY SYSTEM)*

Данный крепеж защитит изделие от падения, а также обеспечит безопасность Вам и Вашему ребенку.
Чтобы предотвратить падение изделия, для безопасности ребенка, прикрепите ремешок к стене (как показано на рис. 6). Для этого:
1. Вытащите верхний ящик комода.
2. К левой боковой стенке комода с помощью крестообразной отвертки прикрутите ремешок (сторона А) шурупами 4*16. Предварительно отступите от задней стенки 10 см (рис. 1).
3. Просверлите с помощью дрели отверстие на 15 мм в задней стенке комода. Предварительно отступите от левого края 20 мм (рис. 2).

***СИСТЕМА БЕЗОПАСНОСТИ ВЕРЕС**

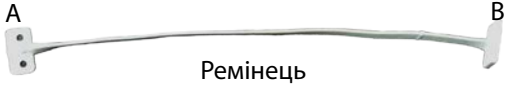

Ремінець

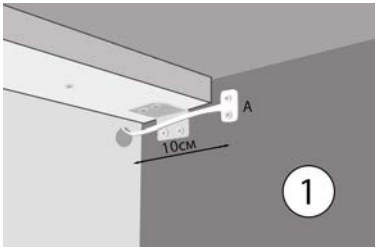

Шуруп 4*50

Дюбель 6*50

Шуруп 4*16

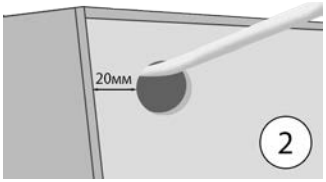

4. Протягніть ремінець через отвір.
5. Просвердліть в стіні два отвори діаметром 6 мм (мал. 3).
6. В просвердлені отвори вставте дюбелі 6*50 (мал. 4).
7. Прикріпіть виріб до стіни за допомогою ремінця (сторона В) та шурупів 4*50 (мал. 5).
Так виглядає система безпеки в готовому вигляді (мал. 6).
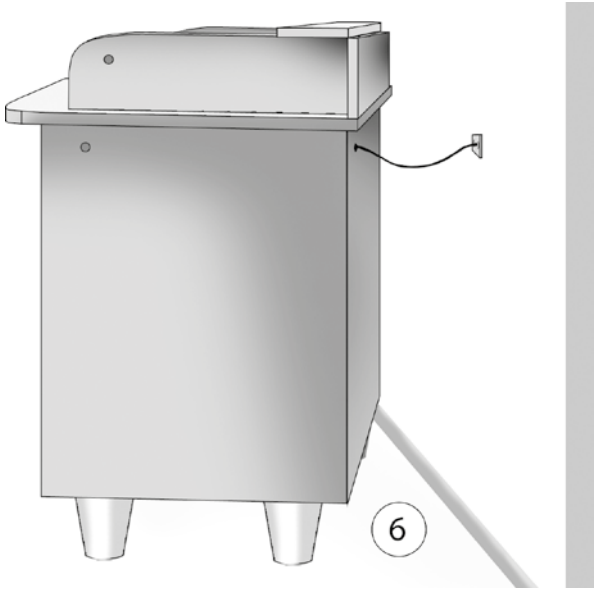
4. Протяните ремешок через отверстие.
5. Просверлите в стене два отверстия диаметром 6 мм (рис.3).
6. В просверленные отверстия вставьте дюбеля 6*50 (рис. 4).
7. Прикрепите изделие к стене с помощью ремешка (сторона В) и шурупов 4*50 (рис. 5).
Так выглядит система безопасности в готовом виде (рис. 6).